De las piezas dadas a continuación (cotas en cm), se deben obtener mediante los procedimientos teóricos del sistema de representación, incluidos en norma UNE 1-032-82, las vistas en el triedro:

- Proyección vertical: ALZADO
- Proyección horizontal: PLANTA
- Proyección de perfil: PERFIL IZQUIERDO

Acotar en norma UNE 1-039-94, según los criterios vistos en clase.

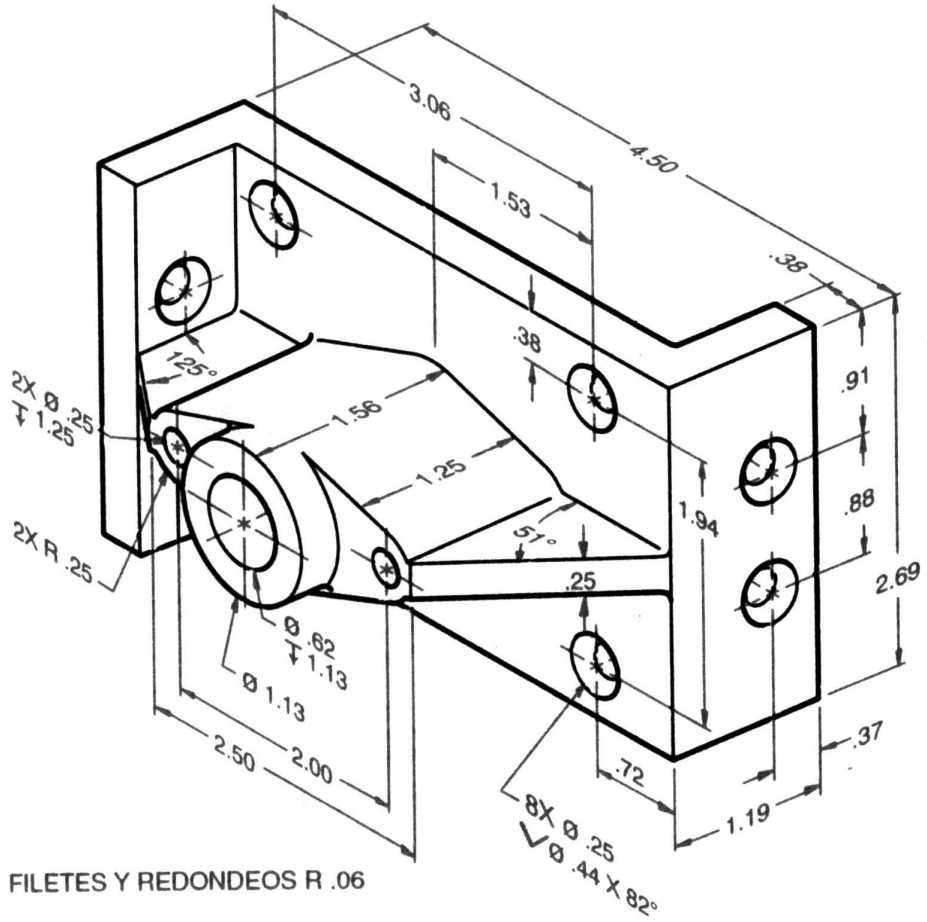

PIEZA 1: Base Localizadora

Representar el conjunto de Proyecciones en el sistema siguiente:

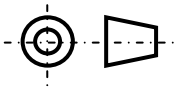

NOTA.- Utilizar Formato DIN A3, delineando a lápiz y rotulando según normas UNE. Elegir la escala conveniente para el tamaño del plano requerido.

Material / Tiempo	**GITI**	*Dibujado*			I.C.A.I.
	Curso 2015-16	*Comprobado*			
Escala	**VISTAS & ACOTACIÓN**				**Práctica P1**