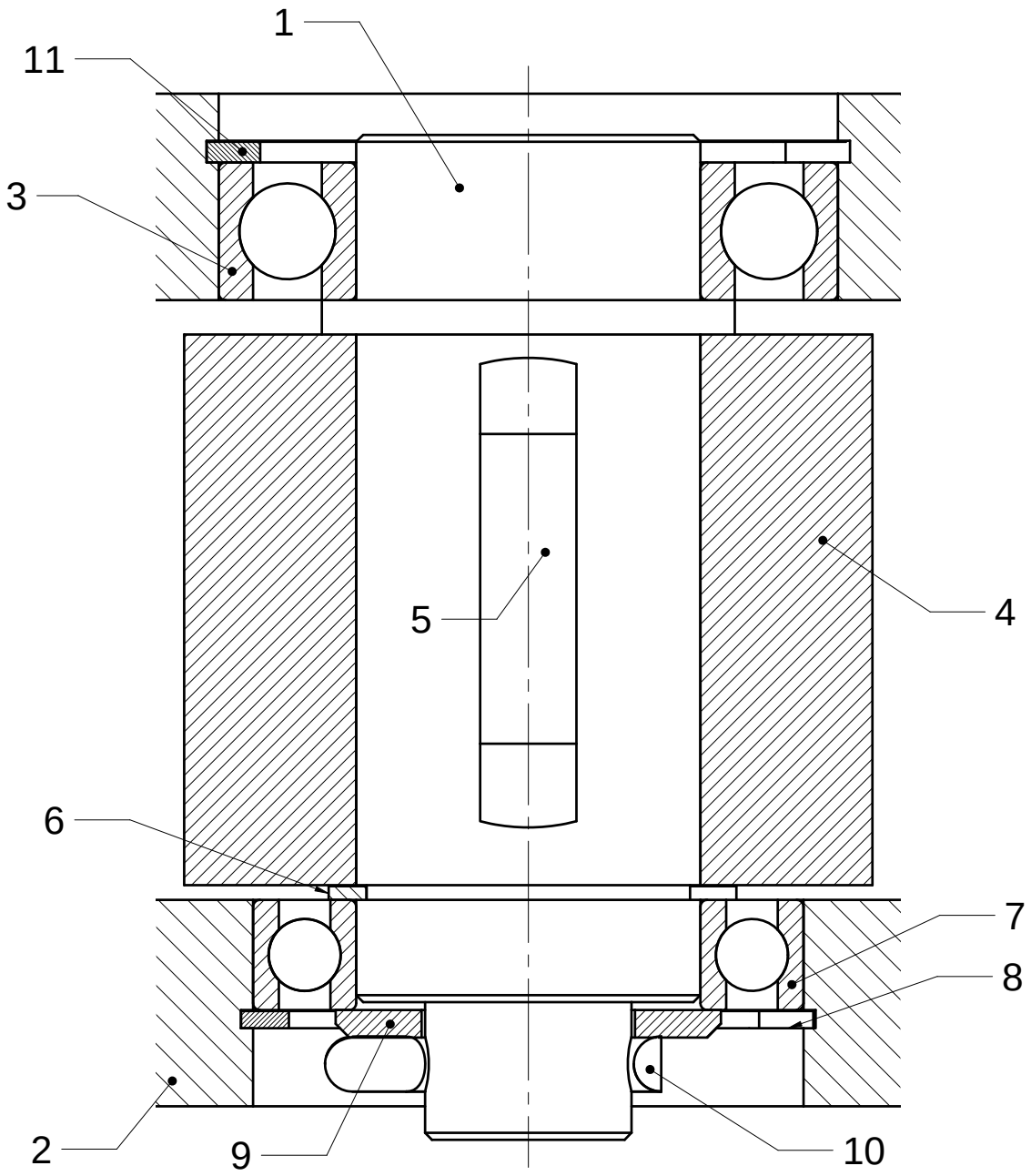

Rellénese la tabla en la parte posterior de esta hoja, con la designación de los elementos normalizados (1 pto) y reálicese el despiece de la marca 1 en una lámina A3 a escala normalizada (4,5 ptos).

Cantidad	Denominacion	Marca	Dibujo n	Modelo	Material
1	Anillo de seguridad	11		90x3 DIN472	
1		10			
1	Arandela plana	9		B 31 DIN125	
1		8			
1	Rodamiento rígido de bolas	7		6010	
1		6			
1		5			
1	Rueda	4	AB15-4		
1		3			
1	Alojamiento	2	AB15-2		
1	Eje	1	AB15-1		

SIS. REP.	Escala:	FIRMA	UPM ETSII DIBUJO INDUSTRIAL	SERIE	DI2
	1:1		EJE CON NORMALIZADOS	Nº:	AB15
				Realizado:	JMC
Nombre:	DNI				
Apellidos:			A4	GIG – ETSII – UPM	
Matrícula:	Grupo	Fecha: 16.03.2015			

SOLID EDGE ACADEMIC COPY

Nombre:_____Apellidos_____Número_____Grupo_____

1	Anillo de seguridad	11		90x3 DIN472	
1		10			
1	Arandela plana	9		B 31 DIN125	
1		8			
1	Rodamiento rígido de bolas	7		6010	
1		6			
1		5			
1	Rueda	4	AB15-4		
1		3			
1	Alojamiento	2	AB15-2		
1	Eje	1	AB15-1		
Cantidad	Denominacion	Marca	Dibujo n	Modelo	Material

Nombre:

Número:

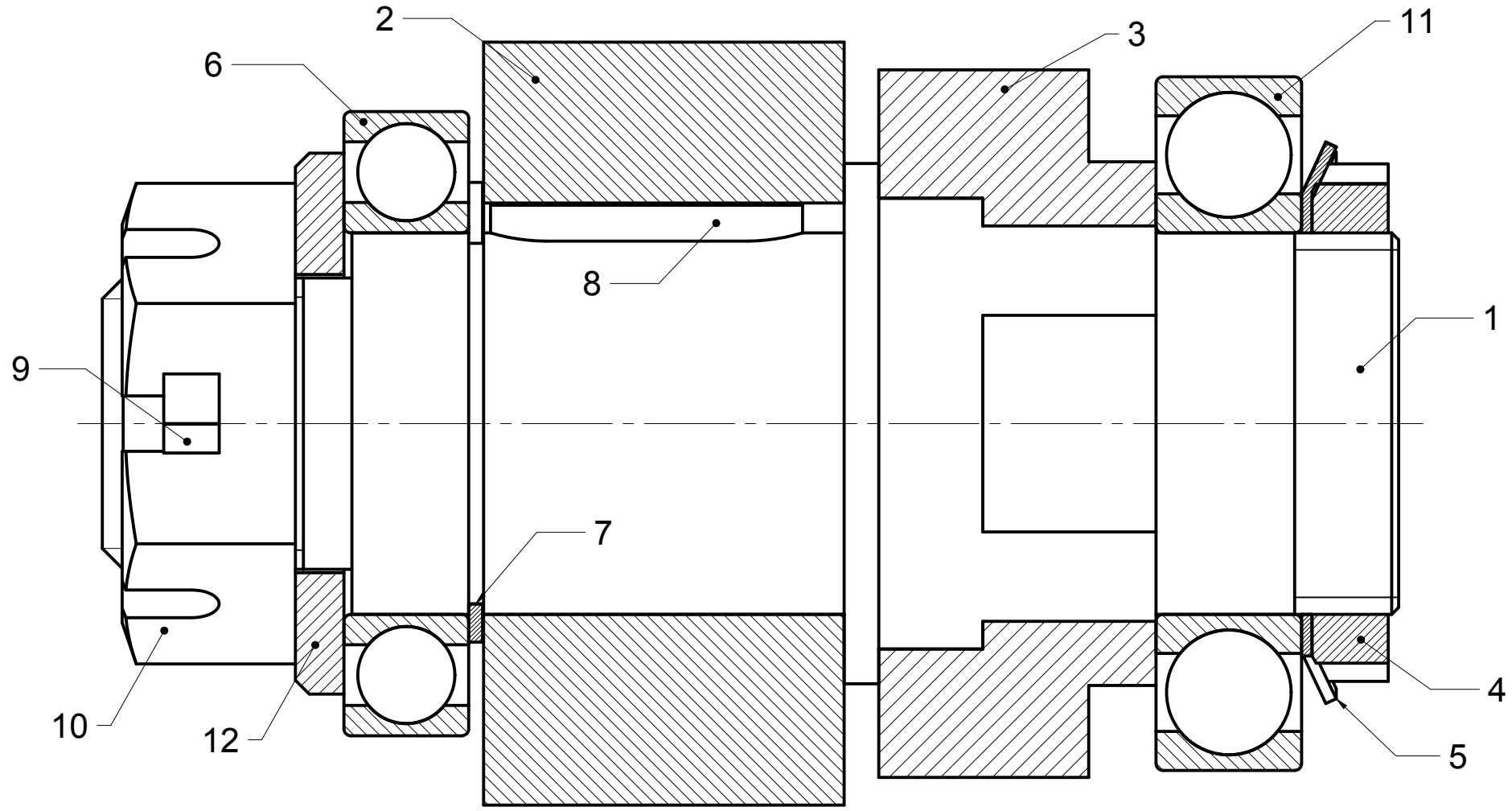

Rellenar el cajetín con la designación correcta de los elementos. normalizados del conjunto. y despiece de la marca 1 a escala normalizada. Obligatorio indicar el número total de cotas.

5 puntos.

Cant.	Denominacion	Marca	Dibujo n	Modelo	Material
1	Arandela plana	12		25 DIN 125	
1		11			
1	Tuerca almenada	10		M24 DIN 937	
1		9			
1		8			
1	Anillo de seguridad para ejes	7		30x1,5 DIN 471	
1	Rodamiento rígido de bolas	6		6006	
1	Arandela de retención	5		30 ISO 2982	
1		4			
1	Rueda	3	EJ1-3		
1	Rueda	2	EJ1-2		
1	Eje	1	EJ1-1		

SIS. REP.	Escala:	FIRMA	UPM ETSII DIBUJO INDUSTRIAL	SERIE	1617
	2:1		EJE CON NORMALIZADOS	Nº:	Ctrl-2
				Realizado:	JMC
Nombre:		DNI	A4	GIG – ETSII – UPM	
Apellidos:					
Matrícula:		Grupo	Fecha: 03.04.2017		

SOLID EDGE ACADEMIC COPY