Sea el circuito siguiente, basado en dos transistores NMOS y un diodo zener:

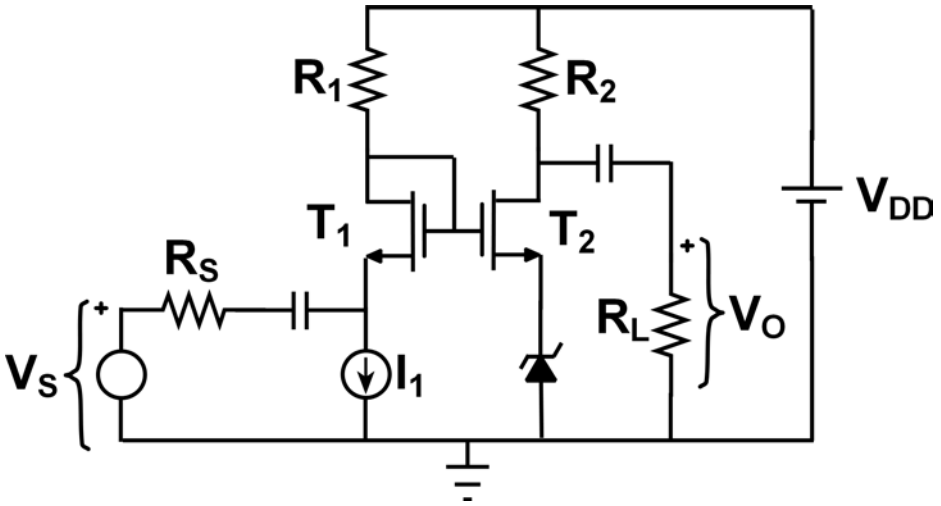

V_{DD} = 15 V, I_1 = 8 mA, V_S fuente de tensión alterna
R_1 = 750 Ω, R_2 = 1 kΩ, R_S = 50 Ω, R_L = 3 kΩ
NMOS: K = 20 μA/V^2, W/L = 50, V_{TH} = 1 V
Zener: V_γ = 0.8 V, $|V_Z|$ = 5.6 V, I_{max} = 20 mA, $I_{z,min}$ = 2.5 mA, $P_{z,max}$ = 50 mW

Resolver:

a) Punto de polarización
b) Comprobar que el zener está dentro de los límites permitidos
c) Ganancia en tensión máxima
d) Impedancia de salida incluido Efecto Early (V_A = 20 V)
e) ¿Cuál de los dos transistores tendría mayor tensión umbral debido al efecto Body? ¿Afecta a los dos transistores el efecto Body en pequeña señal?